KENZAX®

5673

www.kenzax.com
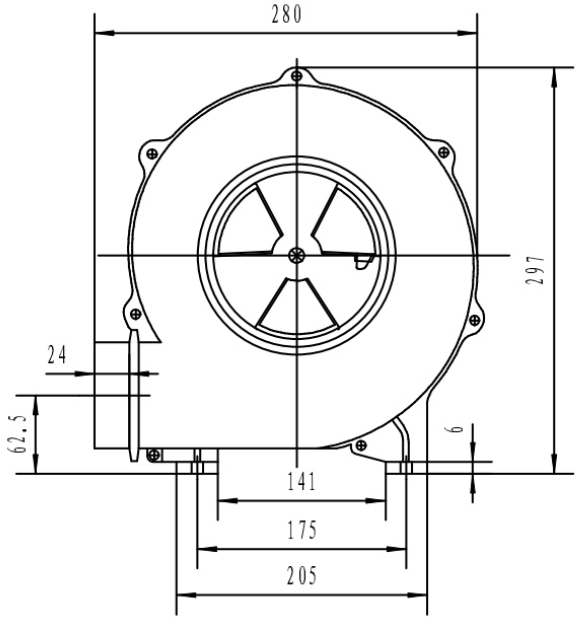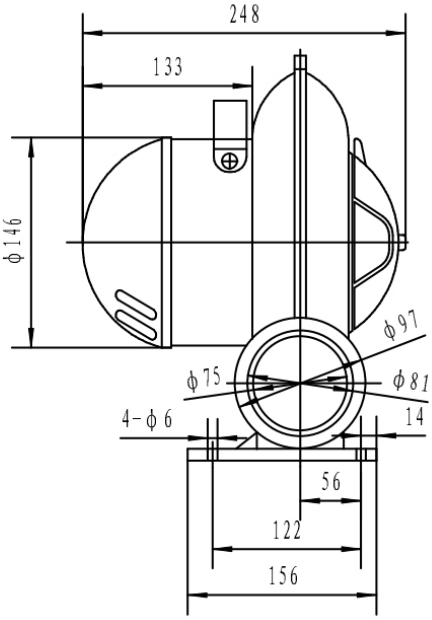
دمنده برقی
۳ اینچ